Riegelstangenbeschlag "Reparaturset" Schere

mit Getriebehandhebel

(1990-1995)

Pos.		Art.Nr.	Bezeichnung
2.	2	251 514 00	EUL ohne Schließrolle
	3	251 515 00	Kappe für EUL
3.	1	254 963 00	R.-set 220 Schere RS *
		254 965 00	R.-set 220 Schere LS *
		254 964 00	R.-set 400 Schere RS *
		254 966 00	R.-set 400 Schere LS *
	5	nicht lieferbar	Scherenlager WS
		253 177 00	Scherenlager BR
	6	253 175 00	Scherenbandstift
4.	1	251 845 00	Flgr. Ecklager LS WS
		251 846 00	Flgr. Ecklager RS WS
		251 847 00	Flgr. Ecklager LS BR
		nicht lieferbar	Flgr. Ecklager RS BR
	2	251 767 00	Bldr. Ecklager LS WS
		251 768 00	Bldr. Ecklager RS WS
		nicht lieferbar	Bldr. Ecklager LS BR
		nicht lieferbar	Bldr. Ecklager RS BR
5.	1	251 899 00	Schließrolle RSO
	2	251 900 00	Schließrolle RSU
	3	253 112 00	Fingerriegel lang
	4	251 527 00	Fingerriegel kurz **
6.	1	251 843 00	Riegelstück verstellbar
	3	251 611 00	Kipp-Auflaufbock LS
		251 612 00	Kipp-Auflaufbock RS
7.		204 673 00	Riegelstange 6 m
		980 504 13	Riegelstange 2x 1 m
8.	3	214 556 00	Getr.HH WS ***
		214 557 00	Getr.HH BR ***
	4	251 523 00	Mitnehmer
	5	251 981 00	Fehlbediensperre
	6	980 502 47	Aufnahmegabel
	7	980 506 99	Kappe WS (5 Stk)
9.	1	980 504 40	Zweitschere M+A kurz
		254 914 00	Zweitschere M+A lang
		980 502 00	Zweitschere AS lang
	2	980 504 01	Schnäpper M+A
	3	980 504 26	Stulp-Schnäpper M+A
	4	251 363 00	KS-Auflaufbock (20 Stk)
	5	251 526 00	Entlastungslager

* hervorgehobene Bauteile sind Bestandteil des Reparatursets
R.-set 220 - Ffb ab 430 mm bis 700 mm
R.-set 400 - Ffb > 701 mm bis 1560 mm

** bei fehlender unterer waagerechter Verriegelung

*** inklusive Aufnahmegabel Pos. 8.6

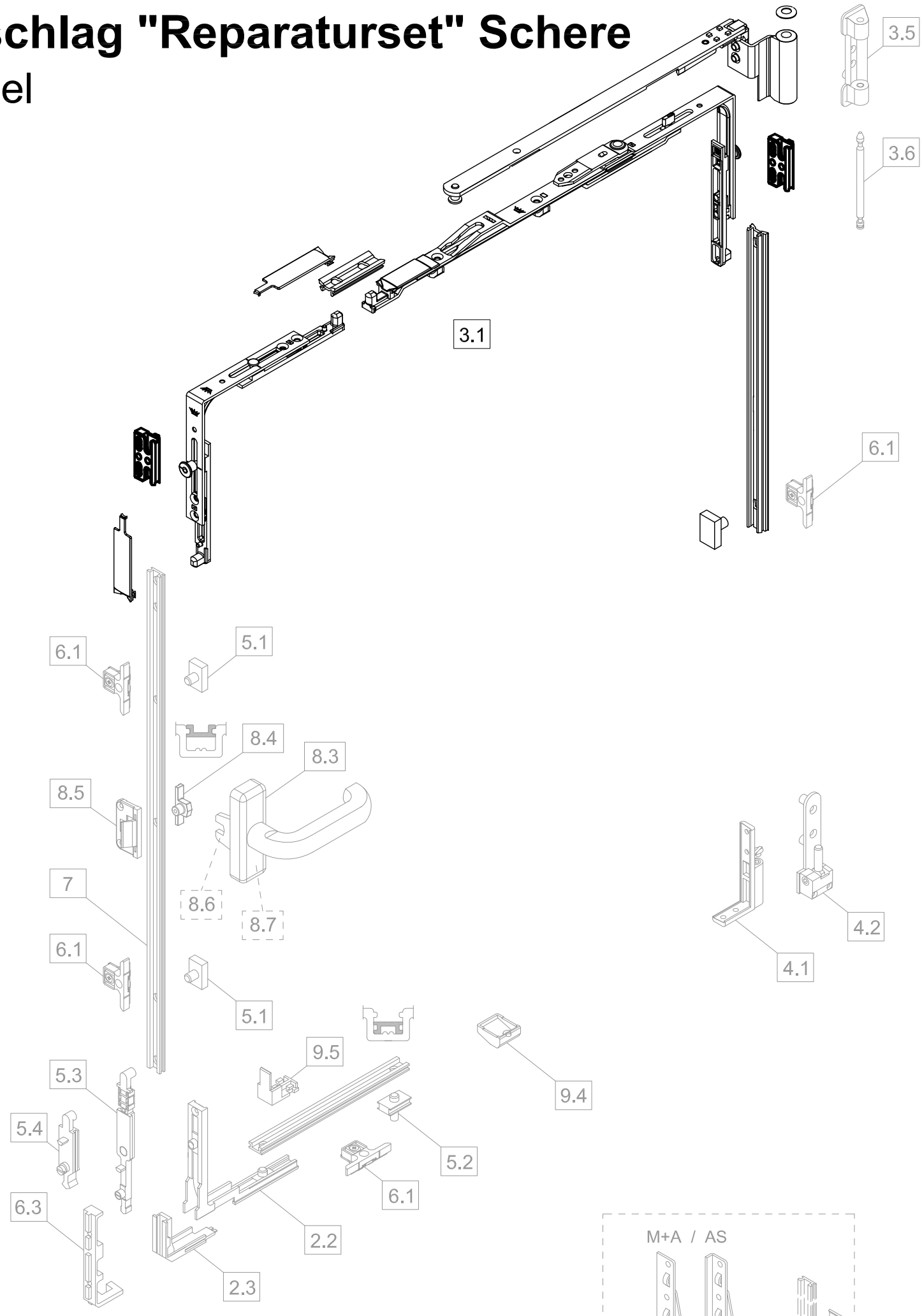

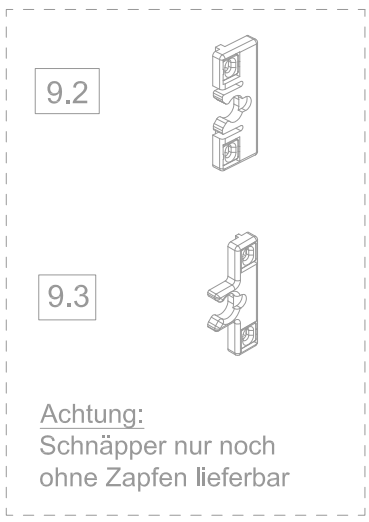

Achtung:
Das abgebildete Beschlagschema entspricht nicht zwingend dem eingebauten Beschlag.
Art der Schließteile und deren Anzahl kann je nach Elementgröße variieren.

Kurzzeichen:

LS	= DIN Links
RS	= DIN Rechts
WS	= Farbe Weiß
BR	= Farbe Braun
EUL	= Eckumlenkung
Getr.HH	= Getriebehandhebel
Flgr.	= Flügelrahmen
Bldr.	= Blendrahmen
RSO	= Riegelstange oben
RSU	= Riegelstange unten
M+A	= Mitteldichtungssystem
AS	= Anschlagdichtungssystem
R.-set	= Reparaturset
Ffb	= Flügelfalzbreite

SCHÜCO